HSM2208 v1.1 Installation Instructions

8 Low-Current Output Expander Module

Use this Installation sheet with the Installation Manual of the equipment with which the HSM2208 is used, such as the alarm controller, power supply, etc. Use the HSM2208 module to add up to eight low-current programmable outputs to the compatible alarm controller models. This module is compatible with PowerSeries Neo (HS2016, HS2032, HS2064, HS2128) and PowerSeries Pro (HS3032, HS3128) panels.

Specifications

- Temperature range: -10°C to + 55°C (0°C to + 49°C for UL/ULC listed systems).
- Relative Humidity: Max. 93% relative humidity non-condensing.
- Input rating: 10.8 VDC to 12.5 VDC/700 mA (includes 250 mA AUX maximum plus 50 mA for each of the 8 outputs).
- Maximum loading is shared with compatible alarm panel or power supply AUX output.
- Board current draw: 60 mA (set and unset state/alarm and non-alarm state).
- Board dimensions: 45 mm x 92 mm, weight 35 g.
- AUX output ratings: 10.8 VDC to 12.5 VDC, -15% / + 15% when Input voltage is between 85% to 110% of rated value and output current is between 0 mA to 250 mA max.
- PGM outputs: Open collector, switched to ground, 50 mA max.
- Resettable fuse (PTC) used on circuit board instead of replaceable fuses. There are no serviceable parts.
- Maximum wire length from alarm panel: 1,000 ft'/305 m.

Terminal Descriptions

TMP- Used to tamper the cabinet in which the HSM2208 is mounted. Connect a normally closed (NC) switch across TMP and BLK. If the tamper is not being used, connect a piece of wire across TMP and BLK to remove the trouble condition.

NOTE:

- There is a built-in tamper switch on the expander module located in the top left corner of the circuit board. If the cabinet in which the HSM2208 is mounted has the hardware required to depress this tamper switch, do not connect anything to the TMP terminal.
- Tamper protect is required for UL/ULC commercial/residential burglary installations.

AUX+ - There are two terminals for AUX power to provide easier wiring. These terminals are used to provide power for devices. Maximum current draw must not exceed 250 mA. Connect the positive lead of powered devices to either AUX+ and the negative to the proper output terminal (O1 to O8).

CORBUS - The 4-wire Corbus connection is used by the panel to communicate with the module. Connect the RED, BLK, YEL and GRN terminals to the Corbus terminals on the main control panel.

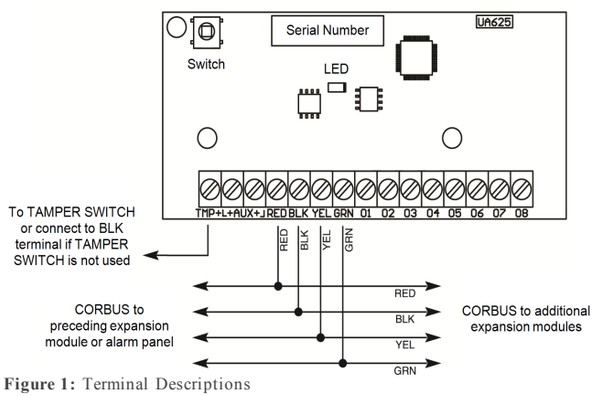

Figure 1: Terminal Descriptions

01 to 08 - Wire the positive lead of the device to either AUX terminal and the negative lead to the required output terminal (O1 to O8).

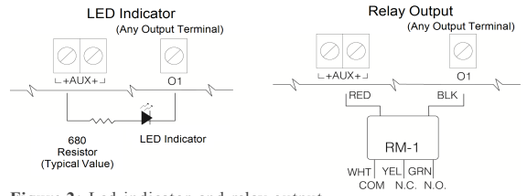

Figure 2: Led indicator and relay output

Enclosures

You must install the HSM2208 in the same metallic cabinet as the alarm controller/power supply or in a separate enclosure. Internal and/or external wiring for this module must be routed, supported, clamped or secured to reduce the possibility of: excessive strain on wire and on terminal connections, loosening of terminal connections, and damage of conductor insulation.

You must install the HSM2208 in the metal enclosures listed below. You can install tamper protection switches on all enclosures, including door opening protection and/or removal from the mounting position. Secure the doors using screws or a keylock.

Powerseries Pro enclosures:

- Model HSC3010C (hinged door) made of 18 Ga steel, painted white, dimensions 372 mm x 412 mm x 114 mm.
- Model HSC3010CR (hinged door) made of 18 Ga steel, painted red, dimensions 372 mm x 412 mm x 114 mm.
- Model HSC3030CAR (hinged door) made of 18 Ga steel (base) and 16 Ga (door), painted white, dimensions 375 mm x 412 mm x 114 mm.
- Model HSC3020C (removable door) made of 18 Ga steel, painted white, dimensions 459 mm x 414 mm x 103 mm.
- Model HSC3020CP (removable door) made of PC-ABS, color white, dimensions 368 mm x 489 mm x 108 mm.

Powerseries Neo enclosures:

- Model PC5003C (removable door)
- Model PC5003C (hinged door)
- Model Power UC1
- Model PC4003C
- Model CMC-1
- Model PC4050CAR (commercial burglary)
- Model PC4050CR (ULC--S559)

NOTE: Use HSC3010C, PC4003C or PC5003C for UL/ULC installations.

Automatically Enrolling on the Alarm Panel

To enroll the HSM2208, complete the following steps:

1. Ensure that the system is not powered.
2. Connect the HSM2208 to the Corbus.
3. Power up the system.
4. Enter section [902] [000] and wait 1 minute.
5. To verify that the module is supervised, enter section [903] [003].

Manually Enrolling on the Alarm Panel

To enroll the HSM2208, complete the following steps:

1. Ensure that the system is not powered.
2. Connect the HSM2208 to the Corbus.
3. Power up the system.
4. Enter section [902] [001].
5. Enter the module serial number.
6. Enter section [903] [003] to verify that the module is supervised.

Status LED

The HSM2208 is equipped with a status LED to indicate the current condition of the module. If the HSM2208 is operating correctly, the status LED flashes briefly every 10 seconds. When a trouble condition is present, the status LED displays a series of flashes then remains blank for 1.5 seconds. The number of flashes indicates the trouble condition, as outlined below.

Number of Flashes	Trouble Condition
1	Module not enrolled
2	Alarm Panel supervision trouble
3	CORBUS low voltage

Table 1: Status LED

Limited Warranty

Digital Security Controls (DSC) warrants that for a period of twelve months from the date of purchase, the product shall be free of defects in materials and workmanship under normal use and that in fulfillment of any breach of such warranty, DSC shall, at its option, repair or replace the defective equipment upon return of the equipment to its factory. This warranty applies only to defects in parts and workmanship and not to damage incurred in shipping or handling, or damage due to causes beyond the control of DSC such as lightning, excessive voltage, mechanical shock, water damage, or damage arising out of abuse, alteration or improper application of the equipment.

The foregoing warranty shall apply only to the original buyer, and is and shall be in lieu of any and all other warranties, whether expressed or implied and of all other obligations or liabilities on the part of DSC. This warranty contains the entire warranty. Digital Security Controls neither assumes responsibility for, nor authorizes any other person purporting to act on its behalf to modify or to change this warranty, nor to assume for it any other warranty or liability concerning this product. In no event shall DSC be liable for any direct or indirect or consequential damages, loss of anticipated profits, loss of time or any other losses incurred by the buyer in connection with the purchase, installation or operation or failure of this product.

Warning: Digital Security Controls recommends that the entire system be completely tested on a regular basis. However, despite frequent testing, and due to, but not limited to, criminal tampering or electrical disruption, it is possible for this product to fail to perform as expected.

IMPORTANT - READ CAREFULLY: DSC Software purchased with or without Products and Components is copyrighted and is purchased under the following license terms:

This End-User License Agreement ("EULA") is a legal agreement between You (the company, individual or entity who acquired the Software and any related Hardware) and Digital Security Controls, a division of Tyco Safety Products Canada Ltd. ("DSC"), the manufacturer of the integrated security systems and the developer of the software and any related products or components ("HARDWARE") which You acquired. If the DSC software product ("SOFTWARE PRODUCT" or "SOFTWARE") is intended to be accompanied by HARDWARE, and is NOT accompanied by new HARDWARE, You may not use, copy or install the SOFTWARE PRODUCT. The SOFTWARE PRODUCT includes computer software, and may include associated media, printed materials, and "online" or electronic documentation. Any software provided along with the SOFTWARE PRODUCT that is associated with a separate end-user license agreement is licensed to You under the terms of that license agreement.

By installing, copying, downloading, storing, accessing or otherwise using the SOFTWARE PRODUCT, You agree unconditionally to be bound by the terms of this EULA, even if this EULA is deemed to be a modification of any previous arrangement or contract. If You do not agree to the terms of this EULA, DSC is unwilling to license the SOFTWARE PRODUCT to You, and You have no right to use it.

SOFTWARE PRODUCT LICENSE

The SOFTWARE PRODUCT is protected by copyright laws and international copyright treaties, as well as other intellectual property laws and treaties. The SOFTWARE PRODUCT is licensed, not sold.

1. GRANT OF LICENSE This EULA grants You the following rights:

(a) Software Installation and Use - For each license You acquire, You may have only one copy of the SOFTWARE PRODUCT installed.

(b) Storage/Network Use - The SOFTWARE PRODUCT may not be installed, accessed, displayed, run, shared or used concurrently on or from different computers, including a workstation, terminal or other digital electronic device ("Device"). In other words, if You have several workstations, You will have to acquire a license for each workstation where the SOFTWARE will be used.

(c) Backup Copy - You may make back-up copies of the SOFTWARE PRODUCT, but You may only have one copy per license installed at any given time. You may use the back-up copy solely for archival purposes. Except as expressly provided in this EULA, You may not otherwise make copies of the SOFTWARE PRODUCT, including the printed materials accompanying the SOFTWARE.

2. DESCRIPTION OF OTHER RIGHTS AND LIMITATIONS

(a) Limitations on Reverse Engineering, Decompilation and Disassembly - You may not reverse engineer, decompile, or disassemble the SOFTWARE PRODUCT, except and only to the extent that such activity is expressly permitted by applicable law notwithstanding this limitation. You may not make any changes or modifications to the Software, without the written permission of an officer of DSC. You may not remove any proprietary notices, marks or labels from the Software Product. You shall institute reasonable measures to ensure compliance with the terms and conditions of this EULA.

(b) Separation of Components - The SOFTWARE PRODUCT is licensed as a single product. Its component parts may not be separated for use on more than one HARDWARE unit.

(c) Single INTEGRATED PRODUCT - If You acquired this SOFTWARE with HARDWARE, then the SOFTWARE PRODUCT is licensed with the HARDWARE as a single integrated product. In this case, the SOFTWARE PRODUCT may only be used with the HARDWARE as set forth in this EULA.

(d) Rental - You may not rent, lease or lend the SOFTWARE PRODUCT. You may not make it available to others or post it on a server or web site.

(e) Software Product Transfer - You may transfer all of Your rights under this EULA only as part of a permanent sale or transfer of the HARDWARE, provided You retain no copies, You transfer all of the SOFTWARE PRODUCT (including all component parts, the media and printed materials, any upgrades and this EULA), and provided the recipient agrees to the terms of this EULA. If the SOFTWARE PRODUCT is an upgrade, any transfer must also include all prior versions of the SOFTWARE PRODUCT.

(f) Termination - Without prejudice to any other rights, DSC may terminate this EULA if You fail to comply with the terms and conditions of this EULA. In such event, You must destroy all copies of the SOFTWARE PRODUCT and all of its component parts.

(g) Trademarks - This EULA does not grant You any rights in connection with any trademarks or service marks of DSC or its suppliers.

3. COPYRIGHT - All title and intellectual property rights in and to the SOFTWARE PRODUCT (including but not limited to any images, photographs, and text incorporated into the SOFTWARE PRODUCT), the accompanying printed materials, and any copies of the SOFTWARE PRODUCT, are owned by DSC or its suppliers. You may not copy the printed materials accompanying the SOFTWARE PRODUCT. All title and intellectual property rights in and to the content which may be accessed through use of the SOFTWARE PRODUCT are the property of the respective content owner and may be protected by applicable copyright or other intellectual property laws and treaties. This EULA grants You no rights to use such content. All rights not expressly granted under this EULA are reserved by DSC and its suppliers.

4. EXPORT RESTRICTIONS - You agree that You will not export or re-export the SOFTWARE PRODUCT to any country, person, or entity subject to Canadian export restrictions.

5. CHOICE OF LAW - This Software License Agreement is governed by the laws of the Province of Ontario, Canada.

6. ARBITRATION - All disputes arising in connection with this Agreement shall be determined by final and binding arbitration in accordance with the Arbitration Act, and the parties agree to be bound by the arbitrator's decision. The place of arbitration shall be Toronto, Canada, and the language of the arbitration shall be English.

LIMITED WARRANTY

(a) NO WARRANTY - DSC PROVIDES THE SOFTWARE "AS IS" WITHOUT WARRANTY. DSC DOES NOT WARRANT THAT THE SOFTWARE WILL MEET YOUR REQUIREMENTS OR THAT OPERATION OF THE SOFTWARE WILL BE UNINTERRUPTED OR ERROR-FREE.

(b) CHANGES IN OPERATING ENVIRONMENT - DSC shall not be responsible for problems caused by changes in the operating characteristics of the HARDWARE, or for problems in the interaction of the SOFTWARE PRODUCT with non-DSC-SOFTWARE or HARDWARE PRODUCTS.

(c) LIMITATION OF LIABILITY; WARRANTY REFLECTS ALLOCATION OF RISK - IN ANY EVENT, IF ANY STATUTE IMPLIES WARRANTIES OR CONDITIONS NOT STATED IN THIS LICENSE AGREEMENT, DSC'S ENTIRE LIABILITY UNDER ANY PROVISION OF THIS LICENSE AGREEMENT SHALL BE LIMITED TO THE GREATER OF THE AMOUNT ACTUALLY PAID BY YOU TO LICENSE THE SOFTWARE PRODUCT AND FIVE CANADIAN DOLLARS (CAD$5.00). BECAUSE SOME JURISDICTIONS DO NOT ALLOW THE EXCLUSION OR LIMITATION OF LIABILITY FOR CONSEQUENTIAL OR INCIDENTAL DAMAGES, THE ABOVE LIMITATION MAY NOT APPLY TO YOU.

(d) DISCLAIMER OF WARRANTIES - THIS WARRANTY CONTAINS THE ENTIRE WARRANTY AND SHALL BE IN LIEU OF ANY AND ALL OTHER WARRANTIES, WHETHER EXPRESSED OR IMPLIED (INCLUDING ALL IMPLIED WARRANTIES OF MERCHANTABILITY OR FITNESS FOR A PARTICULAR PURPOSE) AND OF ALL OTHER OBLIGATIONS OR LIABILITIES ON THE PART OF DSC. DSC MAKES NO OTHER WARRANTIES. DSC NEITHER ASSUMES NOR AUTHORIZES ANY OTHER PERSON PURPORTING TO ACT ON ITS BEHALF TO MODIFY OR TO CHANGE THIS WARRANTY, NOR TO ASSUME FOR IT ANY OTHER WARRANTY OR LIABILITY CONCERNING THIS SOFTWARE PRODUCT.

(e) EXCLUSIVE REMEDY AND LIMITATION OF WARRANTY - UNDER NO CIRCUMSTANCES SHALL DSC BE LIABLE FOR ANY SPECIAL, INCIDENTAL, CONSEQUENTIAL OR INDIRECT DAMAGES BASED UPON BREACH OF WARRANTY, BREACH OF CONTRACT, NEGLIGENCE, STRICT LIABILITY, OR ANY OTHER LEGAL THEORY. SUCH DAMAGES INCLUDE, BUT ARE NOT LIMITED TO, LOSS OF PROFITS, LOSS OF THE SOFTWARE PRODUCT OR ANY ASSOCIATED EQUIPMENT, COST OF CAPITAL, COST OF SUBSTITUTE OR REPLACEMENT EQUIPMENT, FACILITIES OR SERVICES, DOWN TIME, PURCHASERS TIME, THE CLAIMS OF THIRD PARTIES, INCLUDING CUSTOMERS, AND INJURY TO PROPERTY. WARNING: DSC recommends that the entire system be completely tested on a regular basis. However, despite frequent testing, and due to, but not limited to, criminal tampering or electrical disruption, it is possible for this SOFTWARE PRODUCT to fail to perform as expected.

FCC COMPLIANCE STATEMENT

CAUTION: Changes or modifications not expressly approved by DSC could void your authority to use this equipment.

This equipment generates and uses radio frequency energy and if not installed and used properly, in strict accordance with the manufacturer's instructions, may cause interference to radio and television reception. It has been type tested and found to comply with the limits for Class B device in accordance with the specifications in Subpart "B" of Part 15 of FCC Rules, which are designed to provide reasonable protection against such interference in any residential installation. However, there is no guarantee that interference will not occur in a particular installation. If this equipment does cause interference to television or radio reception, which can be determined by turning the equipment off and on, the user is encouraged to try to correct the interference by one or more of the following measures:

- Re-orient the receiving antenna
- Relocate the alarm control with respect to the receiver
- Move the alarm control away from the receiver
- Connect the alarm control into a different outlet so that alarm control and receiver are on different circuits.

If necessary, the user should consult the dealer or an experienced radio/television technician for additional suggestions. The user may find the following booklet prepared by the FCC useful: "How to Identify and Resolve Radio/Television Interference Problems". This booklet is available from the U.S. Government Printing Office, Washington D.C. 20402, Stock # 004-000-00345-4.

Industry Canada

CAN ICES-3(B)/NMB-3(B)

EN CERTIFICATION

The Model HSM2208 Output Module has been certified by Telefication according to EN50131-1:2006 + A1:2009 and EN50131-3:2009 Type A for Grade 2, Class II when installed in the PC5003C enclosure.

HSM2208 v1.1 - Instructions d'installation

Module d'extension de 8 sorties à faible courant

Cette fiche d'installation doit être utilisée avec le manuel d'installation de l'équipement qui alimente le HSM2208, tel que le contrôleur d'alarme, l'alimentation électrique, etc. Utilisez le module HSM2208 pour ajouter jusqu'à huit sorties programmables à faible courant sur les modèles de contrôleur d'alarme compatibles. Ce module est compatible avec les centrales PowerSeries Neo (HS2016, HS2032, HS2064, HS2128) et PowerSeries Pro (HS3032, HS3128).

Caractéristiques

- Plage de température : -10 °C à + 55 °C (0 °C à + 49 °C pour les systèmes homologués UL/ULC)
- Humidité relative : 93 % d'humidité relative maximale, sans condensation.

Référentiel de certification NF324/H58.
ORGANISMES CERTIFICATEURS :
CNPP Cert
Route de la Chapelle Réanville
CS22265
F-27950 Saint-Marcel www.cnpp.com Tél. : +33(0)2.32.53.63.63
AFNOR Certification, 11, rue Francis de Pressensé F-93571 LA PLAINE SAINT DENIS Cedex www.marque-nf.com Tél. : + 33 (0)1.41.62.80.00

29010168R002

©2018 Tyco Security Products www.dsc.com Tech. Support: 1-800-387-3630

- Tension d'entrée : 10,8 V CC à 12,5 V CC/700 mA (y compris 250 mA AUX maximum plus 50 mA pour chacune des 8 sorties).
- La charge maximale est partagée avec la centrale d'alarme compatible ou la sortie AUX de l'alimentation électrique.
- Courant absorbé par la carte : 60 mA (position branchée et débranchée/condition d'alarme ou sans alarme).
- Dimensions de la carte : 45 mm x 92 mm, poids 35 g.
- Tensions de sortie AUX : 10,8 V CC à 12,5 V CC, -15 % / +15 % lorsque la tension d'entrée est située entre 85 % et 110 % de la tension nominale et le courant de sortie est situé entre 0 mA et 250 mA max.
- Sorties PGM : Collecteur ouvert, mis à la terre, 50 mA max.
- Fusible de la carte de circuit réarmable (PTC) plutôt que remplaçable. Il n'y a aucune pièce réparable.
- Longueur de câble maximale depuis la centrale d'alarme : 1 000 pi/305 m.

Descriptions des bornes

TMP - Utilisé pour protéger le boîtier dans laquelle HSM2208 est installé. Branchez un contact normalement fermé (NF) entre les bornes TMP et NOIR. Si l'anti-sabotage n'est pas utilisé, mettez en court-circuit les bornes TMP et NOIR pour corriger la défaillance.

REMARQUE :

- L'interrupteur de sabotage intégré se trouve au coin supérieur gauche de la carte de circuit imprimé du module d'extension. Ne rien brancher à la borne TMP si le boîtier dans laquelle HSM2208 est installé est équipée du matériel nécessaire pour appuyer sur cet interrupteur de sabotage.
- La protection anti-sabotage est obligatoire pour les installations anti-intrusion commerciales/résidentielles UL/ULC.

AUX+ - Deux bornes sont disponibles pour l'alimentation AUX (auxiliaire) afin de faciliter le câblage. Ces bornes permettent d'alimenter des appareils. Le courant absorbé maximal ne doit pas dépasser 250 mA. Brancher le fil positif des appareils alimentés à AUX+ et le fil négatif à une borne de sortie appropriée (O1 à O8).

CORBUS - La connexion Corbus à 4 fils est utilisée par la centrale pour communiquer avec le module. Raccordez les bornes RGE, NOIR, JAU et VERT aux bornes Corbus sur le principal panneau de commande.

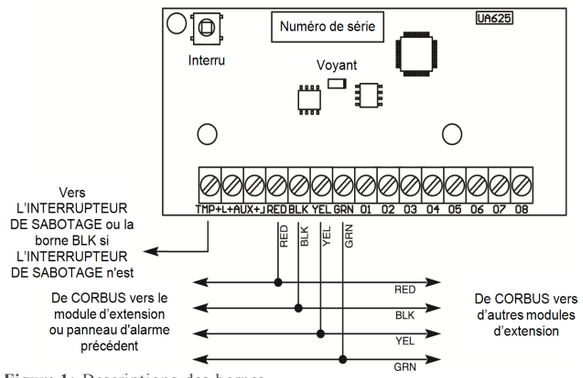

Figure 1: Descriptions des bornes

01 à 08 - Brancher le fil positif de l'appareil à une borne AUX et le fil négatif à une borne de sortie appropriée (O1 à O8).

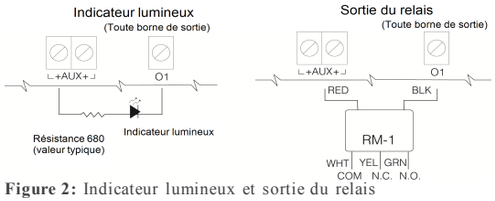

Figure 2: Indicateur lumineux et sortie du relais

Boîters

Vous devez installer le HSM2208 dans la même boîtier métallique tel que le contrôleur d'alarme / l'alimentation électrique ou dans un boîtier distincte. Le câblage interne et/ou externe de ce module doit être acheminé, protégé, serré ou sécurisé de manière à réduire tout risque de : tension excessive sur les câbles et bornes de raccordement, de desserrage des bornes de raccordement, et des dommages de l'isolation du conducteur.

Le HSM2208 peut être installé dans les boîtiers métalliques indiquées ci-dessous. Les contacts de protection anti-sabotage peuvent être installés dans toutes les boîtiers, y compris la protection d'ouverture de porte et/ou de retrait de la position de fixation. Les portes peuvent être fixées solidement à l'aide des vis ou d'une serrure.

Boîtiers Powerseries Pro:

- Modèle HSC3010C (porte à charnières) en acier calibre 18, peint en blanc, dimensions 372 mm x 412 mm x 114 mm.
- Modèle HSC3010CR (porte à charnières) en acier calibre 18, peint en rouge, dimensions 372 mm x 412 mm x 114 mm.
- Modèle HSC3030CAR (porte à charnières) en acier calibres 18 (base) et 16 (porte), peint en blanc, dimensions 375 mm x 412 mm x 114 mm.
- Modèle HSC3020C (porte amovible) en acier calibre 18, peint en blanc, dimensions 459 mm x 414 mm x 103 mm
- Modèle HSC3020CP (porte amovible) en PC-ABS, de couleur blanche, dimensions 368 mm x 489 mm x 108 mm.

Boîtiers Powerseries Neo:

- Modèle PC5003C (porte détachable)
- Modèle PC5003C (porte à charnières)
- Modèle Alimentation UC1
- Modèle PC4003C
- Modèle CMC-1
- Modèle PC4050CAR (anti-intrusion commerciale)
- Modèle PC4050CR (ULC--S559)

REMARQUE: Utilisez les modèles HSC3010C, PC4003C ou PC5003C pour les installations UL/ULC.

Inscription automatique sur la centrale d'alarme

Suivez les étapes suivantes pour inscrire le HSM2208 :

1. S'assurer que le système n'est pas sous tension.
2. Brancher HSM2208 aux bornes Corbus.
3. Mettre le système sous tension.
4. Accéder à la section [902] [000] et patienter 1 minute.
5. Accéder à la section [903] [003] pour vérifier que le module est supervisé.

Inscription manuelle sur la centrale d'alarme

Suivez les étapes suivantes pour inscrire le HSM2208 :

1. S'assurer que le système n'est pas sous tension.
2. Brancher HSM2208 aux bornes Corbus.
3. Mettre le système sous tension.
4. Accéder à la section [902] [001].
5. Entrer le numéro de série du module.
6. Accéder à la section [903] [003] pour vérifier que le module est supervisé.

Témoin lumineux d'état

HSM2208 est équipé d'un voyant d'état qui permet d'indiquer l'état actuel du module. Si HSM2208 fonctionne correctement, le voyant d'état clignote brièvement toutes les 10 secondes. Quand un problème est détecté, le témoin lumineux produit une série de clignotements puis reste éteint pendant 1,5 secondes. Le nombre de clignotements indique un problème comme indiqué ci-dessous.

Nombre de clignotements	Problème
1	Module non intégré
2	Défaillance de supervision de la centrale d'alarme
3	Tension faible CORBUS

Tableau 1: Témoin lumineux d'état

Garantie limitée

Digital Security Controls (DSC) garantit que pendant une période de 12 mois à compter de la date d'achat, le produit est exempt de défaut ou vice de matériaux et de fabrication dans les conditions normales d'utilisation et de respect des termes de la garantie. DSC doit, à sa discrétion, réparer ou remplacer l'équipement défectueux lors du retour du matériel à son dépôt de réparation. Cette garantie s'applique uniquement aux défauts dépiéces et de fabrication et non pas aux dommages encourus lors du transport ou de la manutention, ni aux dommages dus à des causes indépendantes de la volonté de DSC telles que la foudre, les surtensions, les impacts mécaniques, les dégâts des eaux ou bien les dommages dus à un abus, une modification ou une application inappropriée de l'équipement.

La garantie précédemment mentionnée s'applique uniquement à l'acheteur original, et elle remplace toutes les autres garanties, qu'elles soient explicites ou implicites, et toutes les autres obligations ou engagements de la part de DSC. Cette garantie contient l'entière garantie. Digital Security Controls n'assume et n'autorise aucune autre personne prétendant agir en son nom de modifier ou changer cette garantie, n'assume pour cela aucune autre garantie ou responsabilité concernant ce produit. En aucun cas Digital Security Controls ne pourrait être tenu comme responsable d'aucun dommage direct, indirect ou consécutifs, pertes de profits anticipées, perte de temps ou toutes autres pertes occasionnées par l'acheteur en rapport avec l'achat, l'installation ou l'exploitation ou bien la défaillance de ce produit.

Avertissement : Digital Security Controls recommande que la totalité du système soit testé régulièrement. Toutefois, même si vous faites des tests périodiques, il peut arriver que le fonctionnement du produit ne soit pas conforme aux spécifications en raison notamment, mais pas exclusivement, d'interventions criminelles ou de panne décourant.

IMPORTANT - READ CAREFULLY: DSC Software purchased with or without Products and Components is copyrighted and is purchased under the following license terms:

Ce Contrat de licence d'utilisation (« CLU ») est une entente légale entre Vous (l'entreprise, l'individu ou l'entité qui a acheté le logiciel et tout matériel connexe) et Digital Security Controls, une filiale de Tyco Safety Products Canada Ltd. (« DSC »), le fabriquant des systèmes de sécurité intégrés et le développeur du logiciel et de tout produit ou composant connexe (« MATÉRIELS ») que Vous avez acquis. Si le produit logiciel DSC (« PRODUIT LOGICIEL » ou « LOGICIEL ») a été conçu pour être accompagné par du MATÉRIEL et s'il N'est PAS accompagné par un nouveau MATÉRIEL, Vous n'avez pas le droit d'utiliser, décopier ou d'installer le PRODUIT LOGICIEL. Le PRODUIT LOGICIEL comprend le logiciel, et peut aussi comprendre des médias connexes, des matériels imprimés et de la documentation « en ligne » ou électronique. Tout logiciel fourni avec le PRODUIT LOGICIEL qui est lié à un contrat de licence d'utilisation séparé Vous donne des droits conformément aux modalités de ce contrat de licence.

En installant, copiant, téléchargeant, sauvegardant, accédant ou utilisant d'une manière quelconque le PRODUIT LOGICIEL, Vous acceptez inconditionnellement d'être lié par les modalités de ce CLU, même si ce CLU est considéré une modification de tout accord ou contrat antérieur. Si vous n'acceptez pas les modalités du CLU, DSC refuse de Vous octroyer une licence d'utilisation du PRODUIT LOGICIEL et Vous n'avez pas le droit de l'utiliser.

LICENCES DU PRODUIT LOGICIEL

Le PRODUIT LOGICIEL est protégé par des lois sur le droit d'auteur et des traités internationaux sur le droit d'auteur, ainsi que par d'autres lois et traités de la propriété intellectuelle. Le droit d'utilisation du PRODUIT LOGICIEL est octroyé, pas vendu.

1. OCTROI DE LA LICENCE. Ce CLU vous donne les droits suivants :

(a) Installation et utilisation du logiciel - Pour chacune des licences acquises, Vous n'avez le droit d'installer qu'un seul exemplaire du PRODUIT LOGICIEL installé.

(b) Utilisation de stockage en réseau - Le PRODUIT LOGICIEL ne peut pas être installé, accédé, affiché, exécuté, partagé ou utilisé simultanément sur des ordinateurs différents, notamment une station de travail, un terminal ou autre dispositif électronique numérique (« Dispositif »). Autrement dit, si Vous avez plusieurs postes de travail, Vous devrez acheter une licence pour chaque poste de travail où le LOGICIEL sera utilisé.

(c) Copie de sauvegarde - Vous pouvez faire des copies de sauvegarde de PRODUIT LOGICIEL, mais vous ne pouvez avoir qu'une seule copie installée par licence à tout moment. Vous pouvez utiliser une copie de sauvegarde uniquement à des fins d'archivage. Hormis ce qui est expressément prévu dans ce CLU, Vous n'avez pas le droit de faire des copies du PRODUIT LOGICIEL, les matériels imprimés accompagnant le LOGICIEL compris.

2. DESCRIPTIONS D'AUTRES DROITS ET LIMITES

(a) Limites relatives à la rétro-ingénierie, à la décompilation et au désassemblage - Vous n'avez pas le droit de désosser, décompiler ou désassembler le PRODUIT LOGICIEL, sauf et seulement dans la mesure dans laquelle une telle activité est explicitement permise par la loi en vigueur, sans égards à ces limites. Vous n'avez pas le droit de faire des changements ou des modifications, quels qu'ils soient, sans la permission écrite d'un dirigeant de DSC. Vous n'avez pas le droit de retirer les notices, les marques ou les étiquettes privatives du Produit Logiciel. Vous devez instituer des mesures raisonnables pour assurer la conformité aux modalités de ce CLU.

(b) Séparation des Composants - Le PRODUIT LOGICIEL est fourni sous licence en tant que produit unique. Ses parties composantes ne peuvent pas être séparées pour être utilisées sur plus d'un MATÉRIEL.

(c) PRODUIT INTÉGRÉ unique - Si vous avez acquis ce LOGICIEL avec du MATÉRIEL, le PRODUIT LOGICIEL est autorisé à être utilisé avec le MATÉRIEL en tant que produit intégré unique. Dans ce cas, le PRODUIT LOGICIEL ne peut être utilisé qu'avec le MATÉRIEL conformément à ce CLU.

(d) Location - Vous n'avez pas le droit de louer, de mettre en bail ou de prêter le PRODUIT LOGICIEL. Vous n'avez pas le droit de le mettre à la disposition d'autres personnes ou de l'afficher sur un serveur ou un site Web.

(e) Transfert du Produit Logiciel - Vous pouvez transférer tous vos droits de ce CLU uniquement dans le cadre de la vente ou du transfert permanent du MATÉRIEL, à condition que Vous ne conserviez aucune copie, que Vous transfériez tout le PRODUIT LOGICIEL (tous les composants, les matériels imprimés et autres, toutes les mises à niveau et ce CLU), et à condition que le récipiendaire accepte les conditions de ce CLU. Si le PRODUIT LOGICIEL est une mise à niveau, tout transfert doit également inclure toutes les versions antérieures du PRODUIT LOGICIEL.

(f) Résiliation - Sous réserve de tous ses autres droits, DSC se réserve le droit de résilier ce CLU si Vous ne respectez pas les modalités de ce CLU. Dans ce cas, Vous devez détruire toutes les copies du PRODUIT LOGICIEL et toutes ses parties composantes.

(g) Marques de commerce - Ce CLU ne Vous donne aucun droit relativement aux marques de commerce ou aux marques de service de DSC ou de ses fournisseurs.

3. DROIT D'AUTEUR - Tous les titres et droits de propriété intellectuelle associés au PRODUIT LOGICIEL (notamment mais pas seulement aux images, photographies et textes incorporés dans le PRODUIT LOGICIEL), les documents imprimés joints et tout exemplaire du PRODUIT LOGICIEL sont la propriété de DSC et de ses fournisseurs. Vous n'avez pas le droit de faire des copies des documents imprimés accompagnant le PRODUIT LOGICIEL. Tous les titres et droits de propriété intellectuelle associés au contenu qui peut être accédé par le biais du PRODUIT LOGICIEL sont la propriété du propriétaire respectif du contenu et ils peuvent être protégés par le droit d'auteur ou autres lois et traités sur la propriété intellectuelle. Ce CLU ne Vous octroie pas le droit d'utiliser ces éléments. Tous les droits qui ne sont pas expressément octroyés par ce CLU sont réservés par DSC et ses fournisseurs.

4. RESTRICTIONS POUR L'EXPORTATION - Vous acceptez le fait que Vous n'exporterez pas ou ne réexporterez pas le PRODUIT LOGICIEL dans tout pays, personne ou entité soumis à des restrictions canadiennes d'exportation.

5. CHOIX DES LOIS - Ce contrat de licence d'utilisation est régi par les lois de la Province de l'Ontario, Canada.

6. ARBITRATION — Tous les conflits survenant relativement à ce contrat seront résolus par un arbitrage définitif et sans appel conformément à la Loi sur l'arbitrage, et les parties acceptent d'être liées par la décision de l'arbitre. Le lieu de l'arbitrage sera Toronto, au Canada, et le langage de l'arbitrage sera l'anglais.

GARANTIE LIMITÉE

(a) PAS DE GARANTIE - DSC FOURNIT LE LOGICIEL « EN L'ÉTAT » SANS GARANTIE. DSC NE GARANTIT PAS QUE LE LOGICIEL SATISFERA VOS EXIGENCES OU QUE L'EXPLOITATION DU LOGICIEL SERA ININTERROMPUE OU SANS ERREUR.

(b) CHANGEMENTS DU CADRE D'EXPLOITATION - DSC ne sera pas responsable des problèmes provoqués par des changements dans les caractéristiques du MATÉRIEL, ou des problèmes d'interaction du PRODUIT LOGICIEL avec des LOGICIELS NON-DSC ou AUTRES MATÉRIELS.

(c) LIMITES DE RESPONSABILITÉ ; LA GARANTIE REFLÈTE L'AFFECTATION DU RISQUE - DANS TOUS LES CAS, SI UN STATUT QUELCONQUE SUPPOSE DES GARANTIES OU CONDITIONS QUI NE SONT PAS POSTULÉES DANS CE CONTRAT DE LICENCE, TOUTE LA RESPONSABILITÉ ASSUMÉE PAR DSC DANS LE CADRE D'UNE DISPOSITION QUELCONQUE DE CE CONTRAT SERA LIMITÉE AU MONTANT LE PLUS ÉLEVÉ QUE VOUS AVEZ PAYÉ POUR LE CONTRAT DE CE PRODUIT LOGICIEL ET CINQ DOLLARS CANADIENS (5 CAN $). PARCE QUE CERTAINES JURIDICTIONS NE PERMETTENT PAS L'EXCLUSION OU LES RESTRICTIONS DE RESPONSABILITÉ POUR DOMMAGES INDIRECTS, CES RESTRICTIONS PEUVENT NE PAS S'APPLIQUER DANS VOTRE CAS.

(d) STIPULATION D'EXONÉRATION DE GARANTIES - CETTE GARANTIE CONTIENT L'ENTIÈRE GARANTIE ET REMPLACE TOUTES LES AUTRES GARANTIES, QU'ELLES SOIENT EXPLICITES OU IMPLICITES (NOTAMMENT TOUTES LES GARANTIES IMPLICITES DE MARCHANDISE OU APTITUDE POUR UN USAGE PARTICULIER) ET DE TOUTE AUTRE OBLIGATION OU RESPONSABILITÉ DE DSC. DSC NE FAIT AUCUNE AUTRE GARANTIE. DSC N'ASSUME PAS LA RESPONSABILITÉ ET N'AUTORISE AUCUNE AUTRE PERSONNE PRÉTENDANT AGIR EN SON NOM DE MODIFIER OU DE CHANGER CETTE GARANTIE, N'ASSUME POUR CELA AUCUNE AUTRE GARANTIE OU RESPONSABILITÉ CONCERNANT CE PRODUIT LOGICIEL.

(e) RECOURS EXCLUSIF ET LIMITE DE GARANTIE - DSC NE SERA EN AUCUN CAS RESPONSABLE DES DOMMAGES PARTICULIERS, ACCIDENTELS OU INDIRECTS BASÉS SUR UNE INOBSERVATION DE LA GARANTIE, UNE RUPTURE DE CONTRAT, UNE NÉGLIGENCE, UNE RESPONSABILITÉ STRICTE OU TOUTE AUTRE THÉORIE JURIDIQUE DE TELS DOMMAGES INCLUENT NOTAMMENT, MAIS PAS EXCLUSIVEMENT, UNE PERTE DE PROFITS, UN ENDOMMAGEMENT DU PRODUIT LOGICIEL QU DE TOUT AUTRE ÉQUIPEMENT ASSOCIÉ, UN COÛT DU CAPITAL, UN COÛT DE REMPLACEMENT OU DE SUBSTITUTION DES ÉQUIPEMENTS, DES INSTALLATIONS OU DES SERVICES, UN TEMPS D'ARRÊT, LE TEMPS DE L'ACHAT, LES RÉCLAMATIONS DE TIERS, Y COMPRIS DES CLIENTS, AINSI QUE LES DOMMAGES À LA PROPRIÉTÉ.

ATTENTION : DSC recommande de tester complètement l'ensemble du système régulièrement. Toutefois, malgré des tests réguliers, il peut arriver que le fonctionnement du PRODUIT LOGICIEL ne soit pas conforme aux attentes en raison notamment, mais pas exclusivement, d'interventions criminelles ou de pannes de courant.

DECLARATION DE CONFORMITE A LA FCC

ATTENTION : des changements ou modifications qui n'ont pas été expressément approuvés par DSC peuvent annuler votre droit d'utiliser cet équipement.

Cet équipement génère et fait usage d'ondes par radiofréquence et, peut provoquer ences d'installation et d'utilisation incorrecte - qui ne soit pas en stricte conformité avec les instructions du fabricant - des interférences affectant les communications de radio et de télévision. Suite à des essais types, ce produit déclaré conforme aux limites d'exploitation d'un appareil de Classe B conformément aux spécifications des normes FCC, section 15, paragraphe « B », qui sont conçus pour apporter une protection raisonnable contre de telles interférences dans n'importe quelle installation résidentielle. Quoi qu'il en soit, il n'existe aucune garantie que des interférences ne se produiront pas dans certaines installations. Si cet équipement cause des interférences nuisibles à la réception des signaux de radio ou de télévision, ce qui peut être déterminé en allumant et en éteignant l'appareil, l'utilisateur est encouragé à essayer de corriger ces interférences par l'un des moyens suivants :

- Réorienter l'antenne de réception
- Déplacez la centrale d'alarme par rapport au récepteur
- Éloignez la centrale d'alarme du récepteur
- Branchez la centrale d'alarme sur une autre prise afin qu'elle soit sur un autre circuit que le récepteur.

Si nécessaire, consultez le fournisseur ou un technicien radio/TV. La brochure suivante, publiée par la Commission fédérale des communications (FCC), peut s'avérer utile : « How to Identify and Resolve Radio/Television Interference Problems » (Comment identifier et résoudre les problèmes d'interférences de radio et de télévision). Ce livret est disponible auprès du « U.S. Government Printing Office, Washington D.C. 20402 » sous la référence 004-000-00345-4.

Industrie Canada

CAN ICES-3(B)/NMB-3(B)

Certifié EN

Le module de sortie modèle HSM2208 a été certifié par Telefication selon EN50131-1:2006 + A1:2009 et EN50131-3:2009 Type A pour la catégorie 2, Classe II, lorsqu'il est installé dans le boîtier PC5003C..

AVERTISSEMENT : Digital Security Controls recommande que le système soit régulièrement soumis à un essai complet. Cependant, en dépit d'essais réguliers et à cause d'interventions criminelles, pannes de courant ou autres, il est possible que le fonctionnement du produit ne soit pas conforme aux spécifications.

Le module d'extension HSM2208 de grade 2 et de classe d'environnement II est conforme aux normes: NF EN 50131-3, RTC 50131-3 et aux fiches d'interprétations associées lorsqu'il est installé dans la boîtier métallique modèl PC5006C. Il est protégés contre la fraude d'ouverture et l'arrachement.

Instrucciones para la instalación del HSM2208 v1.1

Módulo expansor de 8 salidas de baja corriente

Use esta ficha para instalaciones junto con el Manual de instalación de los elementos con los que utilizará el HSM2208, como, por ejemplo, el controlador de alarmas, el suministro eléctrico, etc. Use el módulo HSM2208 para agregar hasta ocho salidas programables de corriente de baja tensión en los modelos de controlador de alarmas que sean compatibles. Este módulo es compatible con los paneles PowerSeries Neo (HS2016, HS2032, HS2064, HS2128) y PowerSeries Pro (HS3032, HS3128).

Especificaciones

- Rango de temperatura: de -10 °C a + 55 °C (de 0 °C a + 49 °C para sistemas listados por UL/ULC)
- Humedad relativa: máx. 93 % de humedad relativa sin condensar.
- Tensión de entrada: entre 10.8 V CC y 12.5 V CC/700 mA (incluidos 250 mA AUX de máximo más 50 mA por cada una de las 8 salidas).

Référent iel de cert if icat ion NF324/H58.
ORGANISMES CERTIFICATEURS :
CNPP Cert
Rout e de la Chapelle Réanville
CS22265
F-27950 Saint-Marcel www.cnpp.com Tél. : +33(0)2.32.53.63.63
AFNOR Cert if icat ion 11, rue Francis de Pressensé F-93571 LA PLAINE SAINT DENIS Cedex www.marque-nf.com Tél. : + 33 (0) 1.41.62.80.00

29010168R002

©2018 Tyco Security Products www.dsc.com Tech. Support: 1-800-387-3630

- La carga máxima se comparte con el panel de alarmas compatible o la salida AUX de fuente de alimentación.
- Consumo de corriente de la placa: 60mA (estado activo y sin activar/estado de alarma y sin alarmas)
- Medidas de la placa: 45 mm × 92 mm. Peso: 35 g.
- Tensión de salidas AUX: entre 10,8 V CC y 12,5 V CC, -15%/+ 15% cuando la tensión de entrada se encuentra entre el 85% y el 110% del valor nominal y la corriente de salida se encuentra entre 0 mA y 250 mA como máx.
- Salidas PGM: colector abierto, conectado a tierra, 50 mA de máx.
- Fusible reajustable (PTC) utilizado en la placa del circuito en vez de fusibles sustituibles. No hay piezas que puedan repararse.
- Largo máximo del cable desde el panel de alarmas: 1000 ft/305 m.

Descripciones de terminales

TMP - Utilizado para proteger el gabinete en el que está montado el HSM2208. Conecte un interruptor normalmente cerrado (NC) a través de TMP y NEGRO. Si no se utiliza el interruptor de sabotaje, conecte un cable a través de TMP y de NEGRO para eliminar la condición problemática.

NOTA:

- Hay un interruptor antisabotaje integrado en el módulo de expansión ubicado en la esquina superior izquierda de la placa del circuito. Si el gabinete en el que el HSM2208 está montado tiene el hardware necesario para presionar este interruptor antisabotaje, no conecte nada al terminal TMP.
- Para las instalaciones comerciales/residenciales preparadas contra robos y homologadas por la UL/ULC, es necesario usar protección contra sabotajes.

AUX+ - Hay dos terminales para alimentación de AUX a fin de proporcionar un cableado más fácil. Estos terminales se utilizan para proporcionar alimentación a los dispositivos. El consumo máximo de corriente no debe exceder los 250 mA. Conecte el cable positivo de los dispositivos alimentados a AUX+ y el negativo, al terminal de salida apropiado (O1 a O8).

CORBUS - El panel usa la conexión Corbus de 4 hilos para comunicarse con el módulo. Conecte los terminales ROJO, NEGRO, AMARILLO y VERDE con los Corbus en el panel de control principal.

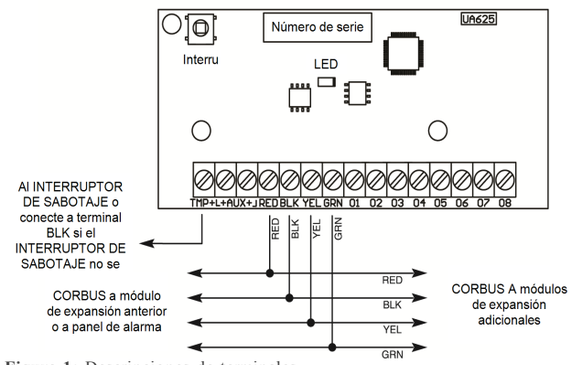

Figura 1: Descripciones de terminales

De 01 a 08 - Conecte el cable positivo del dispositivo al terminal AUX y el cable negativo, al terminal de salida requerido (O1 a O8).

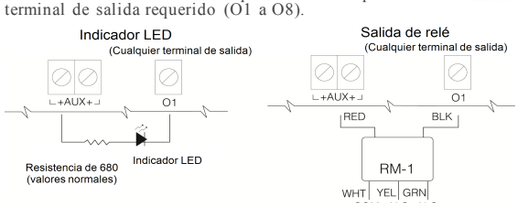

Figura 2: Indicador LED y salida de réle

Gabinetes

El HSM2208 se debe instalar en el mismo gabinete metálico en que se encuentra el controlador de alarmas/suministro eléctrico o en un gabinete separado. Tanto el cableado interno como el externo de este módulo se deben orientar, apoyar, ajustar, sujetar o asegurar para reducir el riesgo de que: el cable y las conexiones de los terminales queden demasiado tensos, las conexiones de los terminales se aflojen y el aislamiento del conductor se dañe.

Debe instalar el HSM2208 en los gabinetes metálicos que se enumeran a continuación. Puede instalar interruptores de seguridad en todos los gabinetes e incluir las protecciones contra apertura de puerta o contra que se los extraigan de los lugares en que están montados. Asegure las puertas con tornillos o con cerradura con llave.

Gabinetes Powerseries Pro:

- Modelo HSC3010C (con puerta con bisagras) de acero calibre 18, pintado de blanco; sus medidas son 372 mm × 412 mm × 114 mm.
- Modelo HSC3010CR (con puerta con bisagras) de acero calibre 18, pintado de rojo; sus medidas son 372 mm × 412 mm × 114 mm.
- Modelo HSC3030CAR (con puerta con bisagras) de acero calibre 18 (la base) y calibre 16 (la puerta), pintado de blanco; sus medidas son 375 mm × 412 mm × 114 mm.
- Modelo HSC3020C (con puerta desmontable) de acero calibre 18, pintado de blanco; sus medidas son 459 mm × 414 mm × 103 mm.
- Modelo HSC3020CP (con puerta desmontable) de PC-ABS, pintado de blanco; sus medidas son 368 mm × 489 mm × 108 mm.

Gabinetes Powerseries Neo:

- Modelo PC5003C (puerta desmontable)
- Modelo PC5003C (puerta con bisagras)
- Modelo Power UC1
- Modelo PC4003C
- Modelo CMC-1
- Modelo PC4050CAR (contra robo comercial)
- Modelo PC4050CR (ULC--S559)

NOTA: Use HSC3010C, PC4003C o PC5003C para las instalaciones UL/ULC.

Registro automático en el panel de alarmas

Para registrar el HSM2208, complete los pasos que se encuentran a continuación:

1. Asegúrese de que el sistema no esté encendido.
2. Conecte el HSM2208 al Corbus.
3. Encienda el sistema.
4. Ingrese a la sección [902] [000] y espere 1 minuto.
5. Para verificar si se supervisa el módulo, ingrese a la sección [903] [003].

Registro manual en el panel de alarmas

Para registrar el HSM2208, complete los pasos que se encuentran a continuación:

1. Asegúrese de que el sistema no esté encendido.
2. Conecte el HSM2208 al Corbus.
3. Encienda el sistema.
4. Ingrese a la sección [902] [001].
5. Ingrese el número de serie del módulo.
6. Ingrese a la sección [903] [003] para verificar que el módulo esté supervisado.

LED de estado

El HSM2208 está equipado con un LED de estado para indicar el estado actual del módulo. Si el HSM2208 funciona correctamente, el LED de estado parpadeará brevemente cada 10 segundos. Cuando exista una avería, el LED de estado mostrará una serie de destellos y después permanecerá en blanco durante 1.5 segundos. La cantidad de destellos indica la avería según se resume a continuación.

Cantidad de destellos	Avería
1	Módulo no asociado
2	Problema de supervisión del panel de alarmas
3	Baja tensión en CORBUS

Tabla 1: LED de estado

Garantía Limitada

Digital Security Controls Ltd. garantiza al comprador original que por un periodo de dos meses desde la fecha de compra, el producto está libre de defectos en materiales y hechura en uso normal. Durante el periodo de la garantía, Digital Security Controls Ltd., decide si o no, reparará o reemplazará cualquier producto defectuoso devolviendo el producto a su fábrica This warranty applies only to defects in parts and workmanship and not to damage that may have been damaged in shipping or handling, or due to causes beyond the control of Digital Security Controls Ltd. such as lightning, excessive voltage, mechanical shock , water damage, or damage arising out of abuse, alteration or improper application of the equipment.

La garantía anterior se aplicará solamente al comprador original y sustituye a cualquier otra garantía, ya sea explícita o implícita, y todas las otras obligaciones y responsabilidades por parte de DSC. Esta garantía contiene la garantía total. Digital Security Controls no asume ni autoriza a cualquier otra persona para que actuó en su representación, para modificar o cambiar esta garantía, ni para asumir cualquier otra garantía ni responsabilidad concerniente a este producto. En ningún caso será Digital Security Controls responsable de ningún daño directo, indirecto o derivado, lucro cesante, pérdida de tiempo de ninguna otra pérdida sufrida por el comprador en conexión con la compra, instalación o funcionamiento o fallos del presente producto.

Advertencia: Digital Security Controls, recomienda que todo el sistema esa completamente probado en forma regular. Sin embargo, a pesar de las pruebas frecuentes, y debido a, pero no limitado a, sabotaje criminal o interrupción eléctrica, es posible que este producto no funcione según lo esperado.

IMPORTANTE – LEA ATENTAMENTE: el Software DSC comprado con o sin Productos y Componentes tiene marca registrada y es adquirido bajo los siguientes términos de licencia:

Este Acuerdo de Licencia de Usuario Final (End-User License Agreement —"EULA") es un acuerdo legal entre Usted (la compañía, individuo o entidad que ha adquirido el Software y cualquier Hardware relacionado) y Digital Security Controls, una división de Tyco Safety Products Canada Ltd. ("DSC"), el fabricante de los sistemas de seguridad integrados y programador del software y de todos los productos o componentes relacionados ("HARDWARE") que usted ha adquirido. Si el producto de software DSC ("PRODUCTO DESOFTWARE" o "SOFTWARE") necesita estar acompañado de HARDWARE y NO está acompañado de nuevo HARDWARE, usted no puede usar, copiar ni instalar el PRODUCTO DE SOFTWARE. El PRODUCTO DE SOFTWARE incluye software y puede incluir medios asociados, materiales impresos y documentación "en línea" o electrónica. Cualquier software provisto con el PRODUCTO DE SOFTWARE que esté asociado a un acuerdo de licencia de usuario Final separado es licenciado a Usted bajo los términos de ese acuerdo de licencia.

Al instalar, copiar, realizar la descarga, almacenar, acceder o, de otro modo, usar el PRODUCTO DE SOFTWARE, Usted se somete incondicionalmente a los límites de los términos de este EULA, incluso si este EULA es una modificación de cualquier acuerdo o contrato previo. Si no está de acuerdo con los términos de este EULA, DSC no podrá licenciarle el PRODUCTO DE SOFTWARE y Usted no tendrá el derecho de usarlo.

LICENCIA DE PRODUCTO DE SOFTWARE

El PRODUCTO DE SOFTWARE está protegido por leyes de derecho de autor y acuerdos de derecho de autor, así como otros tratados y leyes de propiedad intelectual. El PRODUCTO DE SOFTWARE es licenciado, no vendido.

1. CONCESIÓN DE LICENCIA. Este EULA le concede los siguientes derechos:

(a) Instalación y uso del software — Para cada licencia que Usted adquiere, Usted puede instalar tan sólo una copia del PRODUCTO DE SOFTWARE.

(b) Almacenamiento/Uso en red — El PRODUCTO DE SOFTWARE no puede ser instalado, accedido, mostrado, ejecutado, compartido o usado al mismo tiempo desde diferentes ordenadores, incluyendo una estación de trabajo, terminal u otro dispositivo electrónico ("Dispositivo"). En otras palabras, si Usted tiene varias estaciones de trabajo, Usted tendrá que adquirir una licencia para cada estación de trabajo donde usará el SOFTWARE.

(c) Copia de seguridad — Usted puede tener copias de seguridad del PRODUCTO DE SOFTWARE, pero sólo puede tener una copia por licencia instalada en un momento determinado. Usted puede usar la copia de seguridad solamente para propósitos de archivo. Excepto del modo en que está expresamente previsto en este EULA, Usted no puede hacer copias del PRODUCTO DE SOFTWARE de otro modo, incluyendo los materiales impresos que acompañan al SOFTWARE.

2. DESCRIPCIÓN DE OTROS DERECHOS Y LIMITACIONES

(a) Limitaciones en Ingeniería Inversa, Descompilación y Desmontaje — Usted no puede realizar ingeniería inversa, descompilar o desmontar el PRODUCTO DE SOFTWARE, excepto y solamente en la medida en que dicha actividad está expresamente permitida por la ley aplicable, no obstante esta limitación. Usted no puede realizar cambios ni modificaciones al Software, sin el permiso escrito de un oficial de DSC. Usted no puede eliminar avisos de propiedad, marcas o etiquetas del Producto de Software. Usted deberá instituir medidas razonables que aseguren el cumplimiento de los términos y condiciones de este EULA.

(b) Separación de los Componentes — El PRODUCTO DE SOFTWARE se licencia como un producto único. Sus partes componentes no pueden ser separadas para el uso en más de una unidad de HARDWARE.

(c) Producto ÚNICO INTEGRADO — Si usted adquirió este SOFTWARE con HARDWARE, entonces el PRODUCTO DE SOFTWARE está licenciado con el HARDWARE como un producto único integrado. En este caso, el PRODUCTO DE SOFTWARE puede ser usado solamente con el HARDWARE, tal y como se establece más adelante en este EULA.

(d) Alquiler — Usted no puede alquilar, prestar o arrendar el PRODUCTO DE SOFTWARE. No puede disponibilizarlo a terceros ni colgarlo en un servidor o una página web.

(e) Transferencia de Producto de Software — Usted puede transferir todos sus derechos bajo este EULA sólo como parte de una venta permanente o transferencia del HARDWARE, desde que Usted no retenga copias y transfiera todo el PRODUCTO DE SOFTWARE (incluyendo todas las partes componentes, los materiales impresos y multimedios y cualquier actualización y este EULA) y desde que el receptor está conforme con los términos de este EULA. Si el PRODUCTO DE SOFTWARE es una actualización, cualquier transferencia debe incluir también todas las versiones previas del PRODUCTO DE SOFTWARE.

(f) Término — Sin perjuicio de cualesquier otros derechos, DSC puede terminar este EULA si Usted negligencia el cumplimiento de los términos y condiciones de este EULA. En tal caso, usted debe destruir todas las copias del PRODUCTO DE SOFTWARE y todas sus partes componentes.

(g) Marcas registradas — Este EULA no le concede ningún derecho conectado con ninguna de las marcas registradas de DSC o de sus proveedores.

3. Todos los derechos de título y propiedad intelectual en este y relativos a este PRODUCTO DE SOFTWARE (incluyendo, pero no limitándose a: todas las imágenes, fotografías y textos incorporados al PRODUCTO DE SOFTWARE), los materiales impresos que acompañan, y todas las copias del PRODUCTO DESOFTWARE, son propiedad de DSC o de sus proveedores. Usted no puede copiar los materiales impresos que acompañan al PRODUCTO DE SOFTWARE. Todos los títulos y derechos de propiedad intelectual en y relativos al contenido que pueden ser accedidos a través del uso del PRODUCTO DE SOFTWARE son de propiedad de su respectivo propietario de contenido y pueden estar protegidos por derechos de autor u otros tratados y leyes de propiedad intelectual. Este EULA no le concede ningún derecho de usar tal contenido. Todos los derechos no expresamente concedidos por este EULA están reservados a DSC y sus proveedores.

4. RESTRICCIONES DE EXPORTACIÓN — Usted se compromete a no exportar o reexportar el PRODUCTO DE SOFTWARE a ningún país, persona o entidad sujeta a las restricciones de exportación de Canadá.

5. ELECCIÓN DE LEY — Este Acuerdo de Acuerdo de Licencia de Software se rige por las leyes de la Provincia de Ontario, Canadá.

6. ARBITRAJE — Todas las disputas que surjan con relación a este Acuerdo estarán determinadas por medio del arbitraje final y vinculante, de acuerdo con el Arbitration Act, y las partes acuerdan someterse a la decisión del árbitro. El lugar del arbitraje será Toronto, Canadá, y el idioma del arbitraje será el inglés.

GARANTÍA LIMITADA

(a) SIN GARANTÍA — DSC PROVEE EL SOFTWARE "TAL COMO ES", SIN GARANTÍA. DSC NO GARANTIZA QUE EL SOFTWARE SATISFARÁ SUS NECESIDADES O QUE TAL OPERACIÓN DEL SOFTWARE SERÁ ININTERRUMPA O LIBRE DE ERRORES.

(b) CAMBIOS EN EL ENTORNO OPERATIVO — DSC no se responsabilizará de problemas causados por cambios en las características operativas del HARDWARE, o de problemas en la interacción del PRODUCTO DE SOFTWARE con SOFTWARE que no sea de DSC o con PRODUCTOS DE HARDWARE.

(c) LIMITACIÓN DE RESPONSABILIDAD, CUOTA DE RIESGO DE LA GARANTÍA — EN CUALQUIER CASO, SI ALGUNA LEY IMPLICA GARANTÍAS O CONDICIONES NO ESTABLECIDAS EN ESTE ACUERDO DE LICENCIA, TODA LA RESPONSABILIDAD DE DSC BAJO CUALQUIER DISPOSICIÓN DE ESTE ACUERDO DE LICENCIA SE LIMITARÁ A LA MAYOR CANTIDAD YA PAGADA POR USTED PARA LICENCIAR EL PRODUCTO DE SOFTWARE Y CINCO DÓLARES CANADIENSES (CAD$5.00). DEBIDO A QUE ALGUNAS JURISDICCIONES NO ACEPTAN LA EXCLUSIÓN O LIMITACIÓN DE LA RESPONSABILIDAD PARA DAÑOS CONSECUENTES O INCIDENTALES, LAS LIMITACIONES CITADAS PUEDEN NO APLICARSE A USTED.

(d) EXENCIÓN DE LAS GARANTÍAS — ESTA GARANTÍA CONTIENE LA GARANTÍA COMPLETA Y ES VÁLIDA, EN LUGAR DE CUALQUIER OTRA GARANTÍA, YA EXPRESA O IMPLÍCITA (INCLUYENDO TODAS LAS GARANTÍAS IMPLÍCITAS DE MERCANTIBILIDAD O APTITUD PARA UN PROPÓSITO DETERMINADO) Y DE TODAS LAS OBLIGACIONES O RESPONSABILIDADES POR PARTE DE DSC. DSC NO CONCEDE OTRAS GARANTÍAS. DSC TAMPOCO ASUME NI AUTORIZA A NINGUNA OTRA PERSONA QUE PRETENDA ACTUAR EN SU NOMBRE PARA MODIFICAR O CAMBIAR ESTA GARANTÍA NI PARA ASUMIR PARA ELLA NINGUNA OTRA GARANTÍA O RESPONSABILIDAD RELATIVA A ESTE PRODUCTO DE SOFTWARE.

(e) REPARACIÓN EXCLUSIVA Y LIMITACIÓN DE GARANTÍA — BAJO NINGUNA CIRCUNSTANCIA DSC SERÁ RESPONSABLE DE CUALQUIER DAÑO ESPECIAL, IMPREVISTO O CONSECUENTE O DAÑOS INDIRECTOS BASADOS EN INFRACCIÓN DE LA GARANTÍA, INFRACCIÓN DEL CONTRATO, NEGLIGENCIA, RESPONSABILIDAD ESTRICTA O CUALQUIER OTRA TEORÍA LEGAL. TALES DAÑOS INCLUYEN, PERO NO SE LIMITAN, A PÉRDIDAS DE BENEFICIOS, PÉRDIDA DEL PRODUCTO DE SOFTWARE O CUALQUIER EQUIPO ASOCIADO, COSTE DE CAPITAL, COSTE DE SUSTITUCIÓN O REEMPLAZO DE EQUIPO, INSTALACIONES O SERVICIOS, DOWN TIME, TIEMPO DEL COMPRADOR, REIVINDICACIONES DE TERCEROS, INCLUYENDO CLIENTES, Y DAÑOS A LA PROPIEDAD. ADVERTENCIA: DSC recomienda que se pruebe todo el sistema completamente de modo regular. Sin embargo, a pesar de las pruebas frecuentes, y debido a ellas, pero no limitado a los mismas, intento criminal de forzar lo o interrupción eléctrica, es posible que este Producto de Software falle con relación al desempeño esperado.

DECLARACIÓN DE CONFORMIDAD DE FCC

PRUDENCE: Los cambios o las modificaciones que no estén expresamente aprobadas por DSC pueden anular su autoridad de usar este equipo.

Este equipo genera y utiliza energía de radiofrecuencia y si no se instala y utiliza apropiadamente, en estricta conformidad con las instrucciones del fabricante, puede causar interferencia a la recepción de radio y de televisión. Se ha probado y encontrado conforme con los límites del dispositivo Clase B, de acuerdo con las especificaciones en la Subparte "B" de la Parte 15 de las Reglas FCC, que están diseñadas para proporcionar protección razonable contra interferencia en cualquier instalación residencial. No obstante, no hay garantía de que no ocurra interferencia en una instalación en particular. Si este equipo provoca interferencia a la recepción de radio o de televisión, lo cual puede determinarse al apagar y al encender el equipo, se le recomienda al usuario intentar corregir la interferencia tomando una o más de las siguientes medidas:

- Reoriente la antena de recepción
- Reubique el control de alarma con respecto al receptor
- Mueva el control de alarma lejos del receptor
- Conecte el control de alarma en una toma de corriente diferente a fin de que el control de alarma y el receptor estén en circuitos diferentes.

De ser necesario, el usuario debe consultar con el distribuidor o con un técnico especializado en radio/televisión para sugerencias adicionales. Puede que el siguiente folleto preparado por la FCC sea útil para el usuario: "How to Identify and Resolve Radio/Television Interference Problems" (Cómo identificar y resolver problemas de interferencia de radio/televisión). Este instructivo está disponible por la Oficina de Impresión del Gobierno de los Estados Unidos, Washington D.C. 20402, número de artículo 004-000-00345-4.

Industria Canada

CAN ICES-3(B)/NMB-3(B)

ES Certificación

El Módulo de Salida del Modelo HSM2208 ha sido certificado por Telefication de acuerdo con EN50131-1:2006 + A1:2009 et EN50131-3:2009 Type A para Grado 2, Clase II cuando se lo instala en el gabinete PC5003C (puerta desmontable).

Instruções de Instalação do HSM2208 v1.1

Módulo de expansão de 8 saídas de corrente reduzida

Utilize esta folha de instalação junto com o manual de instalação do equipamento com o qual o HSM2208 for utilizado, tal como controlador de alarme, fonte de alimentação, etc. Utilize o módulo HSM2208 para adicionar até oito saídas programáveis de corrente reduzida aos modelos de controlador de alarme compatíveis. Este módulo é compatível com painéis PowerSeries Neo (HS2016, HS2032, HS2064 e HS2128) e PowerSeries Pro (HS3032 e HS3128).

Especificações

- Faixa de temperatura: -10 °C a 55 °C (0° C a 49° C para sistemas listados pela UL/ULC).
- Umidade relativa: máx. de 93% sem condensação.
- Tensão de entrada: 10,8 VCC e 12,5 VCC/700 mA (inclui máx. de 250 mA para AUX mais 50 mA para cada uma das 8 saídas).
- A carga máxima é compartilhada com o painel de alarme compatível ou a saída AUX da fonte de alimentação.
- Consumo de corrente da placa: 60 mA (condição ativada e desativada/condição de alarme ou sem alarme).
- Dimensões da placa: 45 mm x 92 mm; peso: 35 g.
- Tensões da saída AUX: 10,8 VCC a 12,5 VCC, -15% / +15% quando a tensão de entrada estiver entre 85% e 110% do valor nominal e a corrente de saída estiver entre 0 mA e 250 mA no máximo.
- Saídas PGM: coletor aberto, alternada para terra, máx. de 50 mA.

29010168R002

©2018 Tyco Security Products www.dsc.com Tech. Support: 1-800-387-3630

- Fusível interno ajustável (PTC) usado na placa de circuito em vez de fusíveis substituíveis Não existem partes reparáveis pelo usuário.
- Comprimento máximo do fio do painel de alarme: 305 m/1.000 pés.

Descrições dos terminais

TMP - Usado para tamper da caixa na qual o HSM2208 está montado. Conecte a um comutador normalmente fechado (NC) em TMP e BLK. Se o tamper não for usado, conecte um pedaço de fioem TMP e BLK para remover a condição de problema.

NOTA:

- No módulo expansor, há um comutador de tamper integrado localizado no canto superior esquerdo da placa de circuito. Se a caixa na qual o HSM2208 está montado possuir o equipamento necessário para pressionar o comutador de tamper, não conecte nada ao terminal TMP.
- A proteção de tamper é necessária para instalações de roubo comerciais/residenciais com classificação UL/ULC.

AUX+ - Existem dois terminais de alimentação AUX para facilitar a instalação elétrica. Esses terminais são usados para fornecer alimentação para dispositivos. O consumo máximo de corrente não deve exceder 250 mA Conecte o terminal positivo dos dispositivos alimentados a AUX, e o terminal negativo ao terminal de saída correto (O1 a O8).

CORBUS - A conexão Corbus de 4 vias é usada pelo painel para se comunicar com o módulo. Conecte os terminais RED, BLK, YEL e GRN aos terminais Corbus do painel de controle principal.

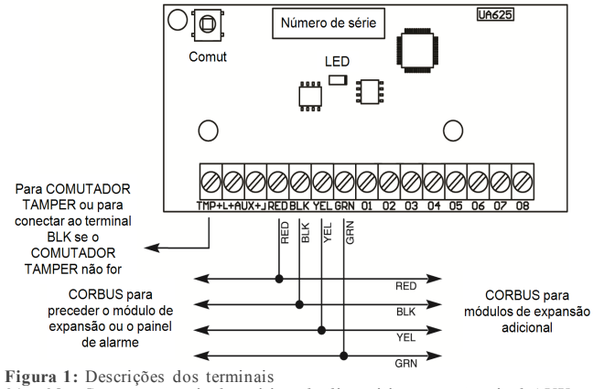

Figura 1: Descrições dos terminais

01 a 08 - Conecte o terminal positivo do dispositivo a um terminal AUX, e o terminal negativo ao terminal de saída apropriado (O1 a O8).

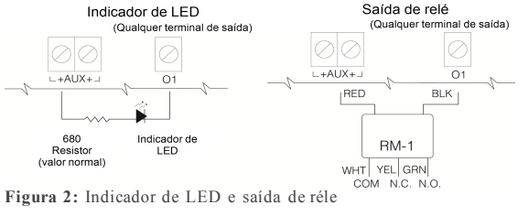

Figura 2: Indicador de LED e saída de réle

Caixas

O HSM2208 deve ser instalado na mesma caixa metálica que o controlador de alarme/fonte de alimentação, ou em uma caixa separada. A fiação interna e/ou externa desse módulo deve ser passada, apoiada, presa ou fixada para reduzir a possibilidade de: tensão excessiva no fio e nas conexões de terminal, afrouxamento das conexões de terminal e danos no isolamento do condutor. O HSM2208 deve ser instalado nas caixas metálicas listadas abaixo. É possível instalar comutadores de proteção de tamper (contra sabotagem) em todas as caixas, incluindo proteção contra abertura de porta e/ou remoção da posição de montagem. Fixe as portas usando parafusos ou uma fechadura.

Caixas PowerSeries Pro:

- Modelo HSC3010C (porta com dobradiças) feito de aço 18 Ga, pintado de branco, dimensões: 372 mm x 412 mm x 114 mm.
- Modelo HSC3010CR (porta com dobradiças) feito de aço 18 Ga, pintado de vermelho, dimensões: 372 mm x 412 mm x 114 mm.
- Modelo HSC3030CAR (porta com dobradiças) feito de aço 18 Ga (base) e 16 Ga (porta), pintado de branco, dimensões: 375 mm x 412 mm x 114 mm.
- Modelo HSC3020C (porta removível) feito de aço 18 Ga, pintado de branco, dimensões: 459 mm x 414 mm x 103 mm.
- Modelo HSC3020CP (porta removível) feito de PC-ABS, cor branca, dimensões: 368 mm x 489 mm x 108 mm.

Caixas PowerSeries Neo:

- Modelo PC5003C (porta removível)
- Modelo PC5003C (porta com dobradiças)
- Modelo Power UC1
- Modelo PC4003C
- Modelo CMC-1
- Modelo PC4050CAR (roubo comercial)
- Modelo PC4050CR (ULC--S559)

NOTA: Utilize o HSC3010C, PC4003C ou PC5003C para instalações da UL/ULC.

Registrar automaticamente no painel de alarme

Para registrar o HSM2208, siga estes passos:

1. Certifique-se de que o sistema não esteja ligado à energia.
2. Conecte o HSM2208 ao Corbus.
3. Inicialize o sistema.
4. Entre na seção [902] [000] e aguarde 1 minuto.
5. Para verificar se o módulo está sendo supervisionado, entre na seção [903] [003].

Registrar manualmente no painel de alarme

Para registrar o HSM2208, siga estes passos:

1. Certifique-se de que o sistema não esteja ligado à energia.
2. Conecte o HSM2208 ao Corbus.
3. Inicialize o sistema.
4. Entre na seção [902] [001].
5. Insira o número de série do módulo.
6. Entre na seção [903] [003] para verificar se o módulo está supervisionado.

LED de status

O HSM2208 é equipado com um LED de status para indicar a condição atual do módulo. Se o HSM2208 estiver funcionando corretamente, o LED de status piscará brevemente a cada 10 segundos. Quando houver uma condição de problema, o LED de status exibirá uma série de flashes e depois ficará inativo durante 1,5 segundo. O número de flashes indica qual é a condição de problema, como indicado embaixo.

Número de flashes	Condição de problema
1	Módulo não registrado
2	Problema de supervisão do painel de alarme
3	Baixa tensão no CORBUS

Tabela 1: LED de status

Garantia Limitada

Em nenhum caso será a Digital Security Controls responsável por qualquer dano direto, indireto ou consequencial, por perda de lucros antecipados, perda de tempo ou qualquer outra perda incorrida pelo comprador em relação à compra, instalação ou funcionamento deste produto. Esta garantia aplica-se apenas a defeitos de peças e de fabrico, e não a danos durante o transporte ou por manuseio, ou a danos decorrentes de causas fora do controle da DSC, como raios, excesso de tensão elétrica, choque mecânico, danos causados pela água, ou danos resultantes de abusos, alterações ou aplicação incorreta do equipamento.

Esta garantia aplica-se apenas ao comprador original, prevalecendo e devendo prevalecer em relação a qualquer outra garantia, expressa ou implícita, e a todas as outras obrigações ou responsabilidades da DSC. Esta garantia contém a garantia completa. A Digital Security Controls não assume nem uma responsabilidade nem autoriza qualquer outra pessoa que pretenda agir em seu nome para modificar ou alterar esta garantia, nem para assumir por ela qualquer outra garantia ou responsabilidade referente a este produto. Em nenhum caso será a DSC responsável por qualquer dano direto, indireto ou consequencial, por perda de lucros antecipados, perda de tempo ou qualquer outra perda incorrida pelo comprador em relação à compra, instalação ou funcionamento deste produto.

Notificação: A Digital Security Controls recomenda que o sistema inteiro seja completamente testado regularmente. No entanto, mesmo com testes frequentes e devido a, entre outros, violação criminosa ou interrupção elétrica, é possível que este produto não funcione como esperado.

IMPORTANTE - LEIA COM ATENÇÃO: O software DSC, adquirido com ou sem Produtos e Componentes, respeita leis de direitos de autor e é comprado com a aceitação dos seguintes termos de licenciamento:

O Contrato de Licença de Usuário Final ("EULA") é um acordo legal entre o Usuário (empresa, indivíduo ou entidade que adquire o Software ou qualquer Hardware relacionado) e a Digital Security Controls, uma divisão da Tyco Safety Products Canada Ltd. ("DSC"), o fabricante dos sistemas de segurança integrados e o programador do software e quaisquer produtos ou componentes relacionados ("HARDWARE") adquiridos pelo Usuário. No caso de estar definido que o software do produto DSC ("PRODUTO SOFTWARE" ou "SOFTWARE") destina-se a ser acompanhado do HARDWARE, e se verificar que NÃO está incluído um novo HARDWARE, o Usuário não poderá utilizar, copiar ou instalar o PRODUTO SOFTWARE. O PRODUTO DE SOFTWARE inclui software para computador e poderá incluir mídias associadas, materiais impressos e documentação eletrônica ou "on-line". Qualquer software fornecido com o PROGRAMA que esteja associado a um contrato de licença destinatário final em separado está licenciado a V.Exa. nos termos desse mesmo contrato de licença.

Ao instalar, copiar, descarregar, armazenar, aceder, ou outro, utilizando o PRODUTO SOFTWARE, o Usuário concorda incondicionalmente em respeitar os termos deste EULA, mesmo que o EULA seja considerado como uma modificação de quaisquer acordos ou contratos prévios. Se o Usuário não concordar com os termos deste EULA a DSC não irá licenciar o PRODUTO SOFTWARE ao Usuário, e o Usuário não terá direito à sua utilização.

LICENÇA DO PRODUTO DE SOFTWARE

O PRODUTO DE SOFTWARE está protegido por legislação e tratados internacionais dos direitos autorais, bem como por outras legislações e tratados de propriedade intelectual. O PRODUTO DE SOFTWARE é licenciado, não vendido.

1. CONCESSÃO DA LICENÇA. Este CLUF, concede a V.Exa. os seguintes direitos:

(a) Instalação e Uso do Software — Para cada licença que o Usuário adquire, apenas poderá ter uma cópia instalada do PRODUTO SOFTWARE.

(b) Armazenamento/Uso em Rede — O PRODUTO DE SOFTWARE não pode ser instalado, acessado, exibido, executado, compartilhado ou utilizado simultaneamente em, ou a partir de, diferentes computadores, incluindo uma estação de trabalho, terminal ou outro dispositivo eletrônico ("Dispositivo"). Em outras palavras, se o Usuário tem várias estações de trabalho, terá de adquirir uma licença para cada estação de trabalho onde o SOFTWARE será utilizado.

(c) Cópia de Segurança — O usuário poderá fazer cópias de segurança do PRODUTO DO SOFTWARE, mas poderá ter apenas uma cópia por cada licença instalada num determinado momento. O Usuário poderá utilizar a cópia de segurança somente para fins de arquivo. Salvo da forma expressamente mencionada neste EULA, o Usuário não poderá fazer cópias do PRODUTO DE SOFTWARE, incluindo dos materiais impressos que acompanham o SOFTWARE.

2. DESCRIÇÃO DE OUTROS DIREITOS E LIMITAÇÕES

(a) Limitações sobre Engenharia Reversa, Descompilação e Desmontagem — o Usuário não poderá fazer engenharia reversa, descompilar ou desmontar o PRODUTO DE SOFTWARE exceto e apenas na extensão em que essa atividade for expressamente permitida por lei aplicável, a despeito desta limitação. O Usuário não poderá realizar alterações ou modificações ao Software sem a autorização escrita de um responsável da DSC. O Usuário não poderá remover quaisquer avisos de propriedade, marcas ou etiquetas do Produto de Software. O Usuário irá instituir medidas razoáveis para garantir a conformidade com os termos e condições deste EULA.

(b) Separação de Componentes — O Produto Software é licenciado como um produto único. As partes que o constituem não podem ser separadas para utilização em mais do que uma unidade de HARDWARE.

(c) PRODUTO ÚNICO INTEGRADO — Se o Usuário adquiriu este SOFTWARE com HARDWARE, então o PRODUTO DE SOFTWARE é licenciado com o HARDWARE como um produto único integrado. Nesse caso, o PRODUTO DE SOFTWARE só pode ser utilizado com o HARDWARE, como determinado neste EULA.

(d) Aluguel — O Usuário não pode alugar, locar ou ceder o PRODUTO SOFTWARE. O Usuário não pode disponibilizá-lo a outros ou colocá-lo em um servidor ou site da web.

(e) Transferência do Produto de Software — O Usuário pode transferir todos seus direitos abrangidos por este EULA apenas como parte de uma venda ou transferência permanente do HARDWARE, desde que o Usuário não retenha cópias, transfira todo o PRODUTO DE SOFTWARE (incluindo todos componentes, meios e materiais impressos, quaisquer atualizações e este EULA), desde que o destinatário aceite os termos deste EULA. Se o PRODUTO DE SOFTWARE for uma atualização, qualquer transferência deve incluir todas as versões anteriores do PRODUTO DE SOFTWARE.

(f) Término — Sem prejuízo de quaisquer outros direitos, a DSC pode suspender este EULA se o Usuário falhar no cumprimento dos termos e condições deste EULA. Se isso acontecer, o Usuário deverá destruir todas as cópias do PRODUTO DE SOFTWARE e todos seus componentes.

(g) Marcas Registradas — Este EULA não concede ao Usuário quaisquer direitos relativos a quaisquer marcas registradas ou de serviço da DSC ou de seus fornecedores.

3. DIREITOS AUTORAIS — Todos os títulos e direitos de propriedade intelectual no e para o PRODUTO DE SOFTWARE (incluindo, entre outros, quaisquer imagens, fotografias e textos incorporados ao PRODUTO DE SOFTWARE), os materiais impressos que o acompanham ou quaisquer cópias do PRODUTO DE SOFTWARE, são propriedade da DSC ou dos seus fornecedores. O Usuário não pode copiar os materiais impressos que acompanham o PRODUTO DE SOFTWARE. Todos os títulos e direitos de propriedade intelectual no e para o conteúdo que pode ser acessado através do uso do PRODUTO DE SOFTWARE são propriedade dos respetivos proprietários do conteúdo e podem ser protegidos por direitos autorais aplicáveis ou outras legislações e tratados de propriedade intelectual. Este EULA não confere ao Usuário quaisquer direitos para uso desse conteúdo. A DSC e seus fornecedores reservam-se todos os direitos não expressamente conferidos ao abrigo deste EULA.

4. RESTRIÇÕES À EXPORTAÇÃO — O Usuário concorda que não exportará ou reexportará o PRODUTO DE SOFTWARE para qualquer país, pessoa ou entidade sujeitos a restrições de exportação pelo Canadá.

5. LEGISLAÇÃO APLICÁVEL — Este Contrato de Licença de Software é regido pelas leis da Província de Ontário, Canadá.

6. ARBITRAGEM — Todos os conflitos que surgirem relacionados a este Contrato serão determinados por arbitragem final e vinculativa de acordo com a Arbitration Act (Lei de Arbitragem), e as partes concordam em serem submetidas à decisão arbitral. O local designado para a arbitragem será Toronto, no Canadá, e a língua da arbitragem será o inglês.

GARANTIA LIMITADA

(a) SEM GARANTIA — A DSC FORNECE O SOFTWARE "TAL COMO ESTÁ", SEM GARANTIA. A DSC NÃO GARANTE QUE O SOFTWARE CUMPRIRÁ SEUS REQUISITOS OU QUE O FUNCIONAMENTO DO SOFTWARE SEJA ININTERRUPTO OU LIVRE DE ERROS.

(b) ALTERAÇÕES NO AMBIENTE OPERACIONAL — A DSC não se responsabiliza por problemas causados por alterações às características operacionais do HARDWARE, ou por problemas na interação do PRODUTO DE SOFTWARE com PRODUTOS de SOFTWARE ou HARDWARE que não sejam produzidos pela DSC.

(c) LIMITAÇÕES DE RESPONSABILIDADE: A GARANTIA REFLETE A DISTRIBUIÇÃO DO RISCO — EM QUALQUER CASO, SE ALGUM ESTATUTO IMPLICAR GARANTIAS OU CONDIÇÕES NÃO MENCIONADAS NESTE CONTRATO DE LICENÇA, A RESPONSABILIDADE TOTAL DA DSC NÃO SERÁ SUPERIOR AO VALOR EFETIVAMENTE PAGO PELO USUÁRIO PELA LICENÇA DESTE PRODUTO DE SOFTWARE E CINCO DÓLARES CANADENSES (CAD $5.00). COMO ALGUMAS JURISDIÇÕES NÃO PERMITEM A EXCLUSÃO OU LIMITAÇÃO DE RESPONSABILIDADE PARA DANOS CONSEQUENTES OU ACIDENTAIS, A LIMITAÇÃO SUPRACITADA PODERÁ NÃO SE APLICAR AO USUÁRIO.

(d) ISENÇÃO DE RESPONSABILIDADE DE GARANTIAS — ESTA GARANTIA CONTÉM A GARANTIA COMPLETA E DEVERÁ PREVALECER SOBRE TODA E QUALQUER GARANTIA, EXPRESSA OU IMPLÍCITA (INCLUINDO TODAS AS GARANTIAS IMPLÍCITAS DE COMERCIALIZAÇÃO OU ADAPTAÇÃO PARA UM DETERMINADO FIM), E TODAS AS OUTRAS OBRIGAÇÕES OU RESPONSABILIDADES POR PARTE DA DSC. A DSC NÃO OFERECE QUAISQUER OUTRAS GARANTIAS. A DSC NÃO ASSUME NEM AUTORIZA QUALQUER OUTRA PESSOA A ATUAR EM SEU NOME PARA MODIFICAR OU ALTERAR ESTA GARANTIA, NEM A ASSUMIR POR ELA (A DSC) QUALQUER OUTRA GARANTIA OU RESPONSABILIDADE RELACIONADA COM ESTE PRODUTO DE SOFTWARE.

(e) RECURSO EXCLUSIVO E LIMITAÇÃO DE GARANTIA — EM NENHUMA CIRCUNSTÂNCIA SERÁ A DSC RESPONSABILIZADA POR QUAISQUER DANOS ESPECIAIS, INCIDENTAIS, CONSEQUENTES OU INDIRETOS RESULTANTES DO NÃO CUMPRIMENTO DA GARANTIA, NÃO CUMPRIMENTO DO CONTRATO, NEGLIGÊNCIA, RESPONSABILIDADE OBJETIVA, OU QUALQUER OUTRA DISPOSIÇÃO LEGAL. TAIS DANOS INCLUEM, ENTRE OUTROS, A PERDA DE LUCROS, PERDA DO PRODUTO DE SOFTWARE OU QUALQUER EQUIPAMENTO ASSOCIADO, CUSTO DE CAPITAL, CUSTOS COM EQUIPAMENTO DE SUBSTITUIÇÃO, INSTALAÇÕES OU SERVIÇOS, TEMPO IMPRODUTIVO, TEMPO DE COMPRA, EXIGÊNCIAS DE TERCEIROS, INCLUINDO CLIENTES, E DANOS MATERIAIS. AVISO: a DSC recomenda que todo o sistema seja completamente testado com regularidade. Contudo, apesar dos testes frequentes, e devido a, entre outros, violação criminosa ou falha elétrica, é possível que este PRODUTO DE SOFTWARE não funcione como esperado.

DECLARAÇÃO CONFORMIDADE FCC

CUIDADO: Alterações ou modificações não expressamente aprovadas pelo DSC podem anular sua permissão para usar este equipamento.

Este equipamento gera e utiliza energia de frequência de rádio, e caso não seja instalado e utilizado corretamente, de acordo com as instruções do fabricante, pode causar interferência na recepção de rádio e de televisão. Ele foi completamente testado e cumpre com os limites para um dispositivo de Classe B de acordo com as especificações da Subseção "B" da Parte 15 das Normas da FCC, que visam fornecer proteção razoável contra tais interferências em qualquer instalação residencial. No entanto, não há garantia de que não haverá interferência em uma instalação em particular. Se este equipamento causar interferências na recepção de rádio ou televisão, o que pode ser verificado ao ligar e desligar o equipamento, o usuário poderá tentar corrigir a interferência através de uma ou mais das seguintes medidas:

- Reorientar a antena receptora
- Deslocar o controle do alarme em relação ao receptor
- Afastar o controle do alarme do receptor
- Conectar o controle do alarme em uma tomada diferente de forma a que o controle do alarme e o receptor estejam em circuitos diferentes.

Se necessário, o usuário deve consultar o vendedor ou um técnico de televisão/rádio experiente para sugestões adicionais. O usuário pode achar de utilidade esta brochura preparada pela FCC: "How to Identify and Resolve Radio/Television Interference Problems." (Como identificar e solucionar problemas de interferência de rádio/televisão). Esta brochura está disponível no U.S. Government Printing Office, Washington D.C. 20402, Stock # 004-000-00345-4.

Indústria do Canadá

CAN ICES-3(B)/NMB-3(B)

Certificação EN

O modelo do Módulo de Saída HSM2208 foi certificado pela Telefication conforme EN50131-1:2006 + A1:2009 e EN50131-3:2009 tipo A para Grau 2, Classe II sempre que instalado na caixa PC5003C (porta amovível).

©2018 Tyco Security Products www.dsc.com Tech. Support: 1-800-387-3630